2025

8 Korálky

Nápovědová šifra Nápovědová šifra Nápovědová šifra Nápovědová šifra Nápovědová šifra

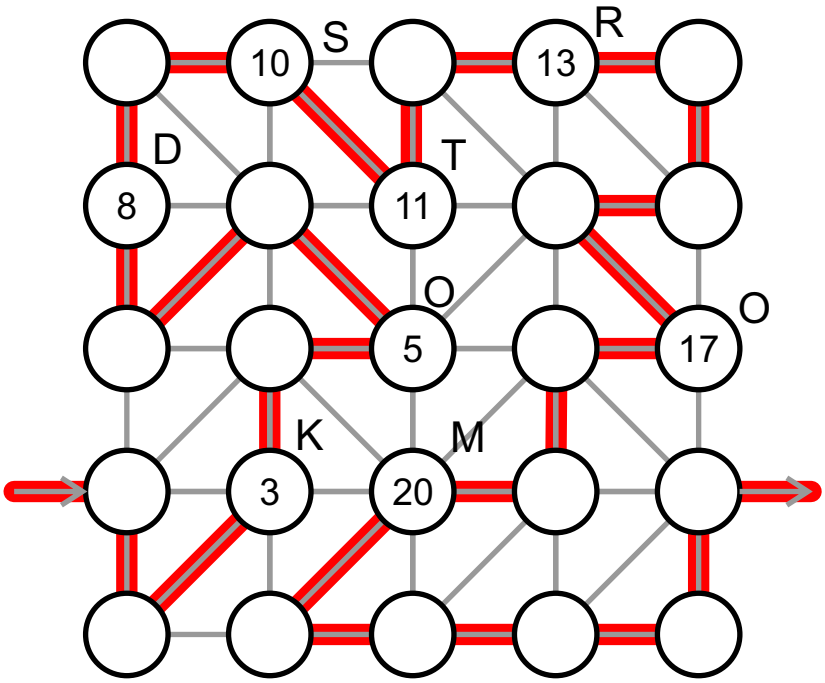

Navlékneme korálky s dodržením čísla, které určuje pořadí v řetězci. Semaforem přečteme očíslované. Řešení je:
KOD STROM